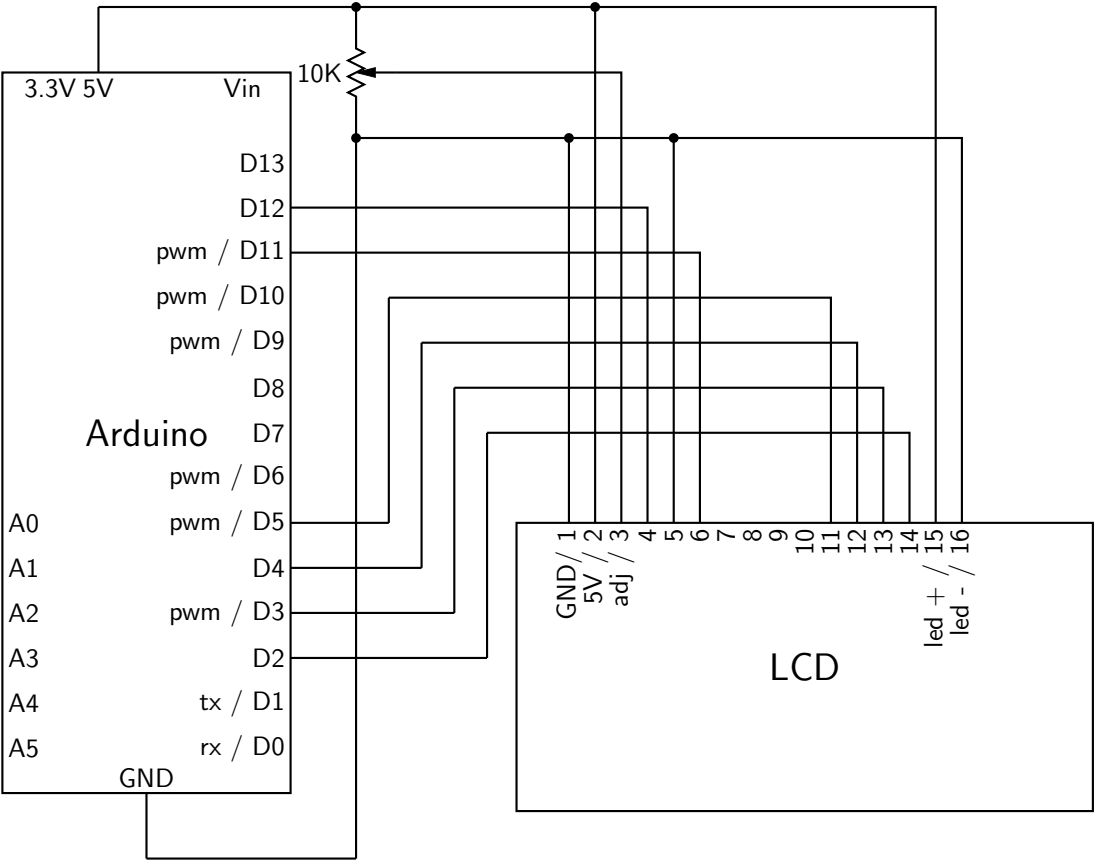
10K
3.3V 5V
Vin
D13
D12
pwm / D11
pwm / D10
pwm / D9
D8
Arduino
D7
pwm / D6
A0
pwm / D5
A1
D4
A2
pwm / D3
A3
D2
A4
tx / D1
A5
rx / D0
GND
GND / 1
5V / 2
adj / 3
4
5
6
7
8
9
10
11
12
13
14
15
16
led + /
led - /
LCD