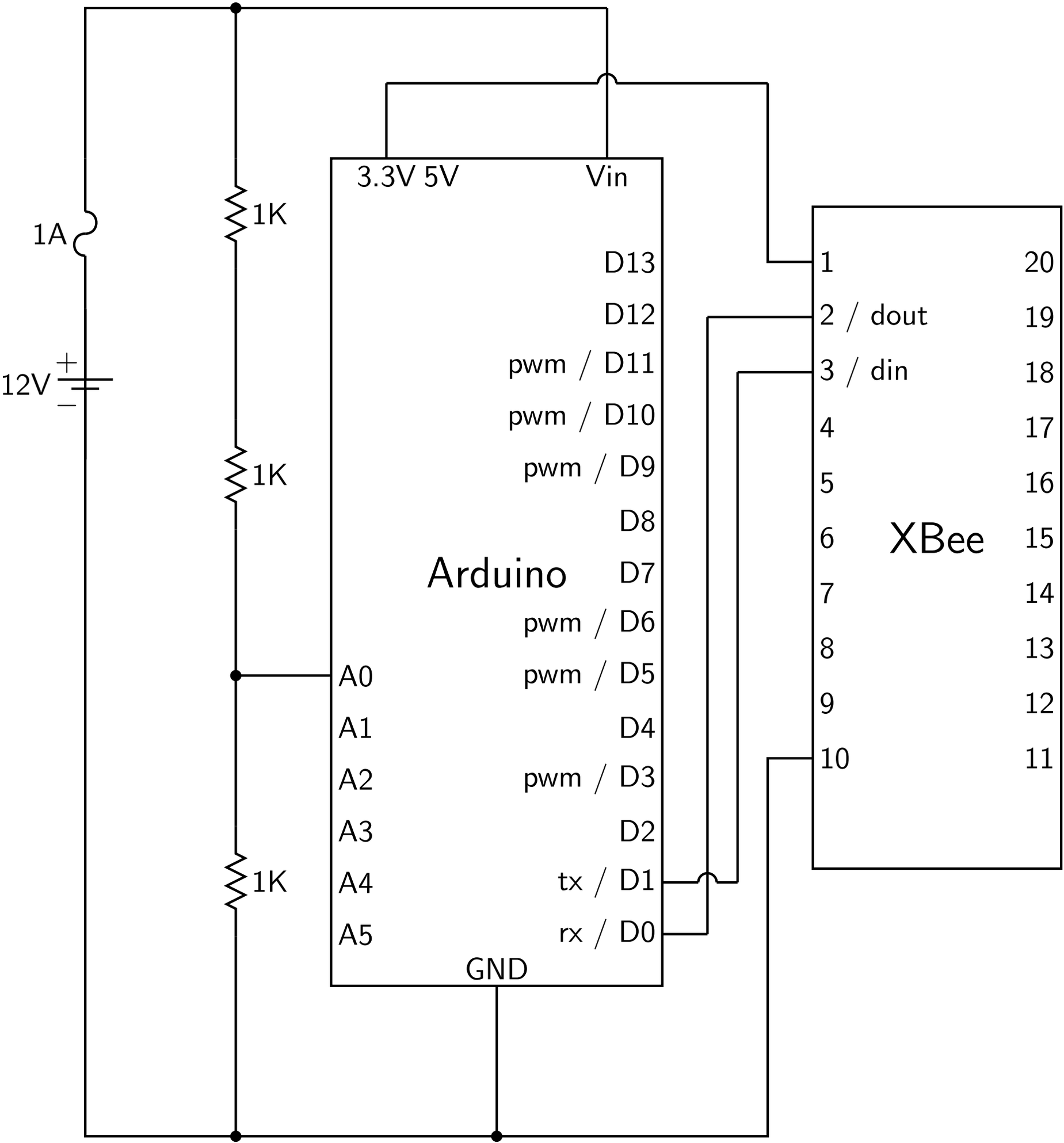
1A
12V
+
−
1K
1K
1K
3.3V 5V
Vin
Arduino
D13
D12
pwm / D11
pwm / D10
pwm / D9
D8
D7
pwm / D6
pwm / D5
D4
pwm / D3
D2
tx / D1
rx / D0
A0
A1
A2
A3
A4
A5
GND
XBee
1
2 / dout
3 / din
4
5
6
7
8
9
10
20
19
18
17
16
15
14
13
12
11